

RING 1

Code article	**85.FL30.100P3.03.AHEA**
Type de produit	**Outdoor**
Catégorie	**Floodlight**
Famille	**RING**
Sous-famille	**RING 1**
Pictograms	CRI 80 · CE · IP 67 · DALI

Dimensions	
Product dimensions (mm)	**φ240*H295mm**
Mounting arm dimensions (mm)	**Custom-made**

Produit	
Puissance système (W)	**100**
Flux lumineux utile (lm)	**9207**
Efficacité lumineuse (lm/W)	**93**
Input	**AC 220-230V 50Hz**
Angle de faisceau	**30°**
Durée de vie	**50000h L90 B10**
IP	**67**
Driver	**Included-Integrated**
Équipement	**DALI 2**
Net weight (g)	**7500g**
Température de couleur (K)	**3000K**
Uniformité chromatique (SDCM)	**SDCM2**
CRI	**80**
IK	**08**

Dessin techniqe

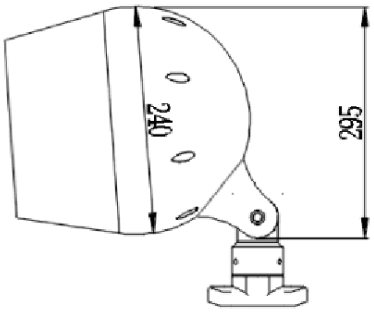

Accessories



Anti-glare